无锡沪港科技有限公司
WUXI HUGANG TECHNOLOGY CO., LTD

港口起重机械●海洋工程机械●各类抓斗
集装箱和散杂货物起重设备制造商

诚信 质量 服务 高效

联系人:+86 13806186885
电话:0510-83958556
手机: 18912366659

邮箱:hg@hugangkeji.com
网址:https://www.wxhugang.com/
地址:江苏省无锡市阳山工业配套区

扫码了解更多

扫码了解更多

无锡沪港科技有限公司
WUXI HUGANG TECHNOLOGY CO., LTD

各类抓斗、吊具

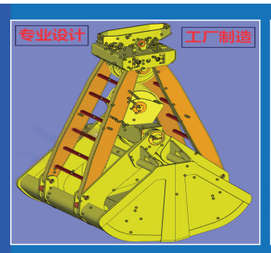

港口起重机械•海洋工程机械•各类抓斗 集装箱和散杂货物起重设备制造商

无锡沪港科技有限公司
WUXI HUGANG TECHNOLOGY CO., LTD

主营产品

- 港口装卸运输机械
- 港口.码头起重机
- 海工船用起重机
- 螺旋式卸船机
- 散货输送机械
- 模块化组合浮吊

企业简介

- 无锡沪港科技有限公司.以港口装卸、海工装备、海洋风电、船用起重机、散货输送机械设备等领域技术为核心，专业设计制造、安装改造、销售服务（外贸出口合作）的民营企业。
- 经过多年坚持不懈的创业，公司持续高速发展，现有两个港机生产制造基地占地120000平方米，车间面积达到86000平方米。销售遍布国内及海外。
- 多年来，公司为多家个港口、码头、船舶制造、海洋风电、海上光伏发电、地方电厂、钢铁厂、水泥建材、市政工程及矿山等设计制造了各种不同类型起重、输送机械近千套。
- 在国家政策指引下，近年来公司向世界敞开了大门，公司与俄罗斯、北欧、东南亚、非洲等国家和地区的客商开展了较为广泛的合作，努力吸收国内外同行技术，采用先进标准和工艺，积极开发新品种，不断扩大生产能力。

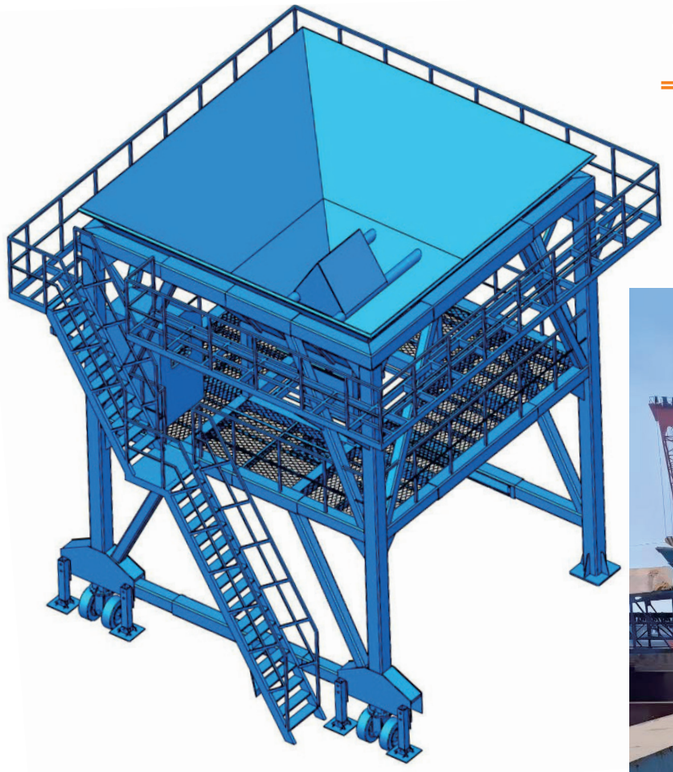

散货移动漏斗

散货移动漏斗，广泛应用于港口门机抓斗的卸船和装车作业，直接把抓斗散货物料放卸在漏斗中，通过漏斗下部的闭合斗门，把散货放卸到地面行走的卡车中。适用于各种散货物料。

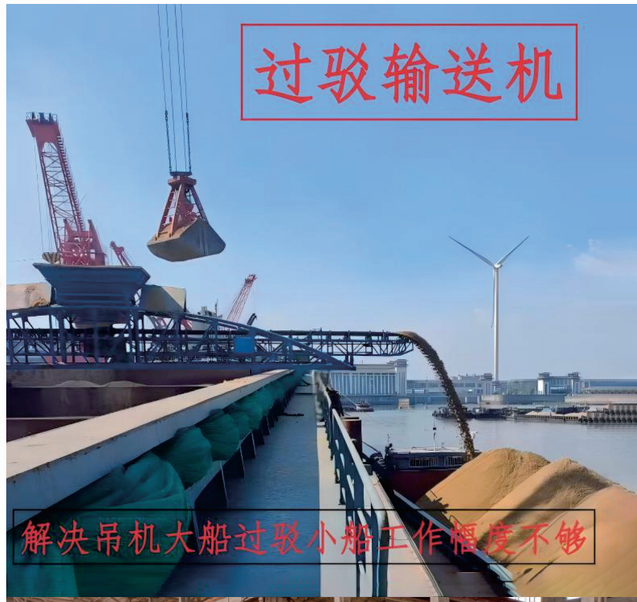

过驳皮带机

抓斗系列

1、绳索机械抓斗主要用于卸船机、门座机、浮吊、固定吊、抓斗行车等起重机下、抓斗特点各不相同：

卸船机抓斗特点： 由于卸船机抓斗工作效率比较高，一般每一分钟就会完成一个工作循环，所以对抓斗的强度及机构的耐用性要求比较高，在抓斗设计中一般会增加自重，强度提高，强调结构、寿命设计。抓斗一般不带头部平衡架装置，增强卸船机在作业中对抓斗的稳定性的控制。

门座机抓斗特点： 门座机抓斗是抓斗中较通用的形式，一般每2-3分钟一个工作循环，抓斗的强度要求不高，一般采用标准化设计。头部带平衡架装置，防止门座机运行中因抓斗倾斜产生物料的洒漏

浮吊抓斗特点： 浮吊抓斗由于其工作的动力由船上的总发电机供应，所以要求抓斗自重要轻，抓取比要大，一般根据浮吊钢丝绳的直径来确定抓斗滑轮的大小，进而确定抓斗的基本结构，确保抓斗滑轮与钢丝绳的缠绕比在20倍左右，整个抓斗自重要比同等级门座机、卸船机抓斗要轻。

2、粮食、化肥、氧化铝、硫磺、铁精粉、钛粉等流动性较强的物料一般采用防漏抓斗，其中粮食、氧化铝一般采用全封闭斗体，主要是起到防风、防撒漏。

3、木片、垃圾、废钢等难抓取物料一般采用多瓣抓斗或电动液压多瓣抓斗。

4、镍矿、陶土、铝矾土等粘性物料采用镍矿专用抓斗。

合理的抓斗选型：

在不超过起重机额定载荷的情况下，让抓斗发挥其最大的工作效率，是抓斗设计和选型的基本原则，同种吨位的起重机当抓斗自重越轻时，单次抓取货物的重量越多，效率越高，起重机损失无效载荷的损耗越少。

优化的抓斗设计：

抓斗的整体设计先从选取滑轮直径开始，滑轮作为抓斗内的核心起升受力部件，其尺寸直接影响整个抓斗的结构和使用，一般选取抓斗使用钢丝绳直径的20倍左右为宜，太小影响抓斗钢丝绳的使用寿命，太大则会增加整个结构重量，增加抓斗的额外自重。

优质的材料选择：

抓斗的整体结构采用Q345B(16Mn)材料，斗体的刃口板采用高强度耐磨板HB500；全部销轴采用42CrMo,调质后表面硬化处理, 关节部位采用锰钢套ZGMn13-1增加使用寿命。

精细的生产制作：

钢板采用预热数控切割下料，减少钢板强度流失和变形；上承梁、下承梁、主体等部件焊接完成后整体镗孔，提高装配精度所有焊缝采用气体保护焊焊接，重要的焊接部位严格按照特制焊接工艺进行焊接和UT探伤检测，焊接性能优良，焊接应力和应变小。

严格的检验流程：

整个生产过程采用全流程质量控制，设立关键工序节点控制，确保每道工序保质保量的完成，并做好过程质检记录，每台抓斗备有专门的质检资料，做到原材料及质量的可追溯性。抓斗完工后，做相应的出厂检验、开闭试验等，确保产品无瑕疵出厂。

抓斗拆解、检查及维修项目：

1、抓斗的刃口板磨损情况
2、抓斗斗底板、侧板磨损情况
3、上下承梁滑轮是否磨损，轴承是否有损坏
4、所有轴是否磨损？轴的油孔是否有堵塞现象
5、所有关节衬套是否有磨损
6、结构件的厚度，磨损严重的需进行更换
7、所有结构件孔的尺寸是否磨损

出厂价定制

抓斗适用散货种类：

- 比重0.3-1.0 t/m³：木片、木薯干，粮食（玉米、大豆、菜籽）、焦炭、煤炭等；
- 比重1.0-2.0 t/m³：化肥、氧化铝、工业盐、水泥熟料、黄沙、硫磺、镍矿、陶土、铝矾土、砂石等；
- 比重2.0-3.5 t/m³：石灰石、矿粉、矿石、铁精粉、钛粉等。

双瓣抓斗

该抓斗适用于抓取各种粒度均匀的散货，抓斗的密封性能好，不易撒漏。

抓斗适用起重机种类：

双索双瓣抓斗，适用于双起升机构的起重机，如双索门座机、浮吊、码头吊，双钩行车等。
四索双瓣抓斗，适用于四起升机构的起重机，如四索门座机、卸船机、浮吊、抓斗行车等。

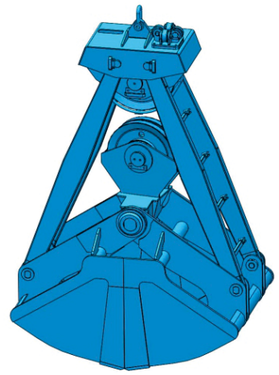

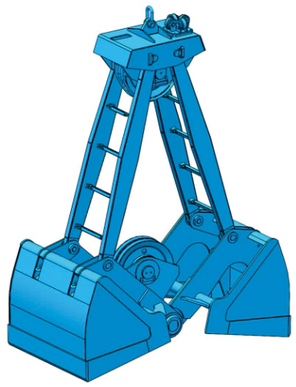

典型四索双瓣抓斗：门座机及浮吊

出厂价定制

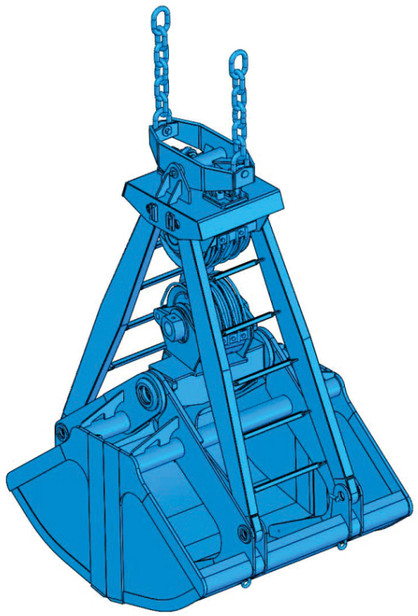

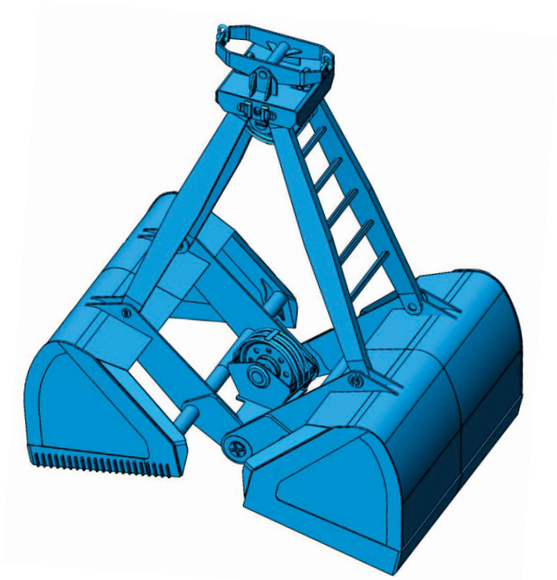

出厂价定制

典型四索双瓣抓斗：卸船机

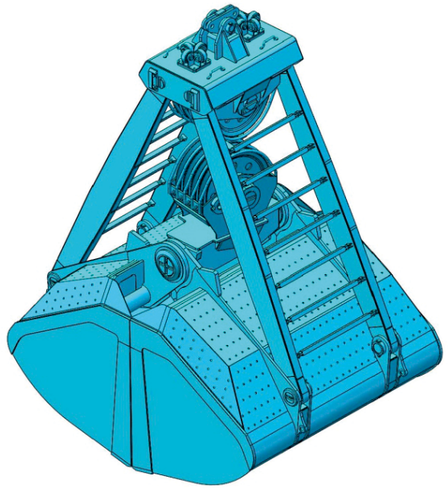

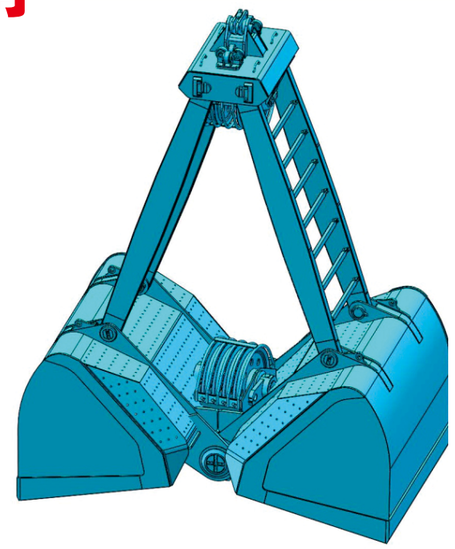

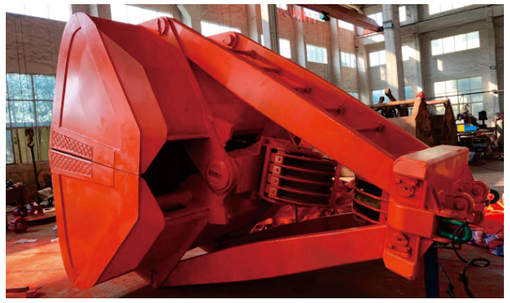

138-0618-6885

双索多瓣抓斗

该抓斗抓取作业时，阻力小，挖掘力大，
可抓取板结物料及大颗粒散货。

抓斗适用起重机种类：
双索多瓣抓斗，适用于双起升机构的起重机，
如双索门座机、浮吊、码头吊，双钩行车等。

抓斗适用散货种类：

- 比重0.3-1.0 t/m³： 木片、垃圾、木薯干等；
- 比重1.0-2.0 t/m³： 水泥熟料、黄沙、硫磺、镍矿、陶土、铝矾土、砂石等；
- 比重2.0-3.5 t/m³： 石灰石、矿粉、矿石、废钢等。

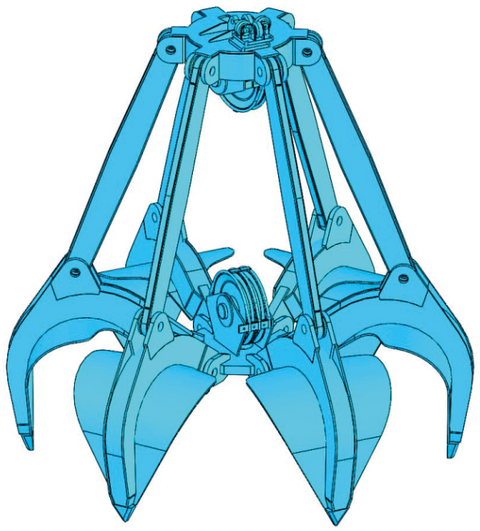




四索多瓣抓斗

该抓斗抓取作业时，阻力小，挖掘力大，
可抓取板结物料及大颗粒散货。

抓斗适用起重机种类：
四索多瓣抓斗，适用于四起升机构的起重机，
如四索门座机、卸船机、浮吊、抓斗行车等。

抓斗适用散货种类：

- 比重0.3-1.0 t/m³： 木片、垃圾、木薯干等；
- 比重1.0-2.0 t/m³： 水泥熟料、黄沙、硫磺、镍矿、陶土、铝矾土、砂石等；
- 比重2.0-3.5 t/m³： 石灰石、矿粉、矿石、废钢等。






电动液压抓斗

电动液压抓斗，适用于船用起重机、吊钩起重机、门式起重机、岸桥等，通过外接电源，由电机驱动抓斗内的液压站工作，通过油缸完成斗瓣开闭动作。广泛用于船舶、环保发电，钢厂等环境，抓取垃圾、煤炭、矿石、废钢等。

典型电动液压双瓣抓斗示例

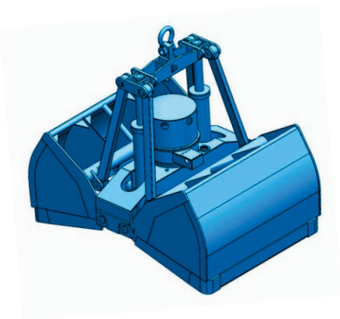

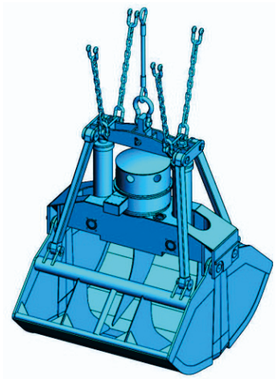

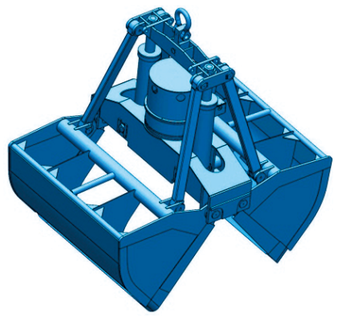

典型电动液压多瓣抓斗示例

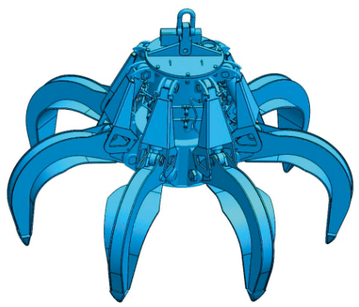

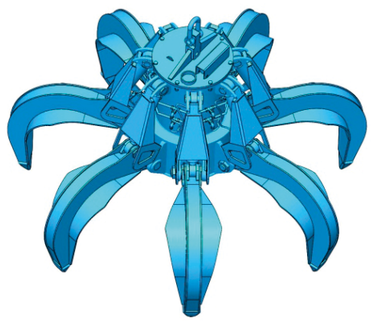

遥控抓斗

遥控抓斗一般用于吊钩式起重机、岸桥等的散货装卸作业，通过吊钩的起升拉动抓斗内的滑轮来抓取物料，通过抓斗内自带的蓄电池、电磁阀来控制油缸来实现抓斗打开放料，不需要外接电源。

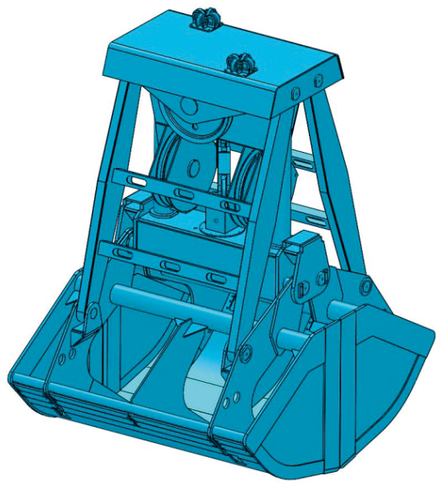

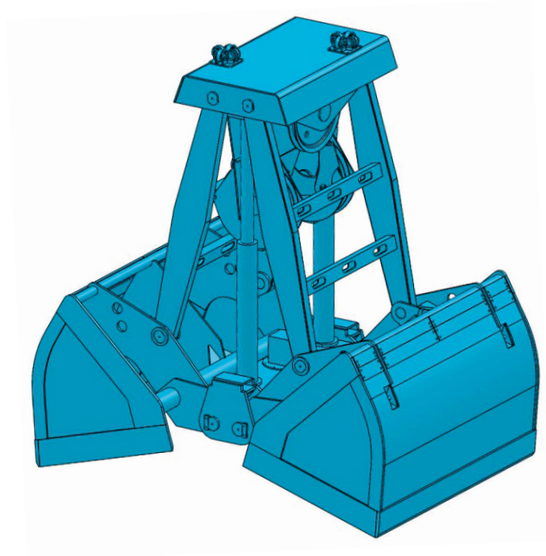

138-0618-6885

木材抓斗

木材抓斗，专业用于港口门机和船用起重机的原木卸船抓取作业，一般分为单索、双索、四索结构。

疏浚、打捞抓斗

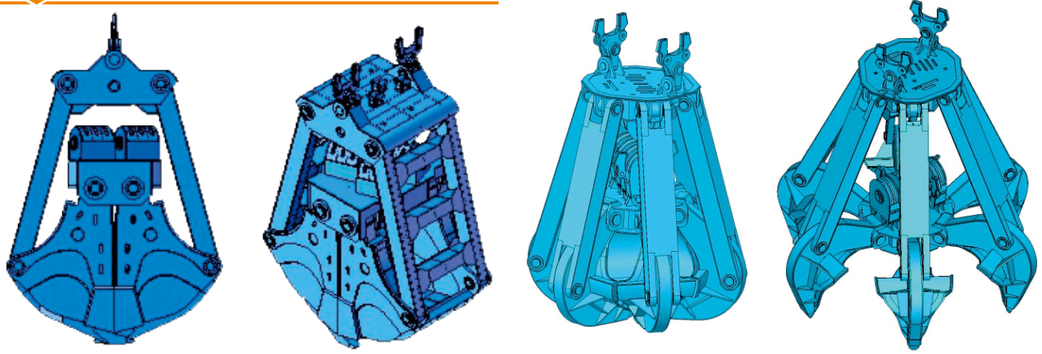

抓斗常用配件

刃口板、销轴、导轮座、锰钢套、压板楔套、滑轮及轴承等

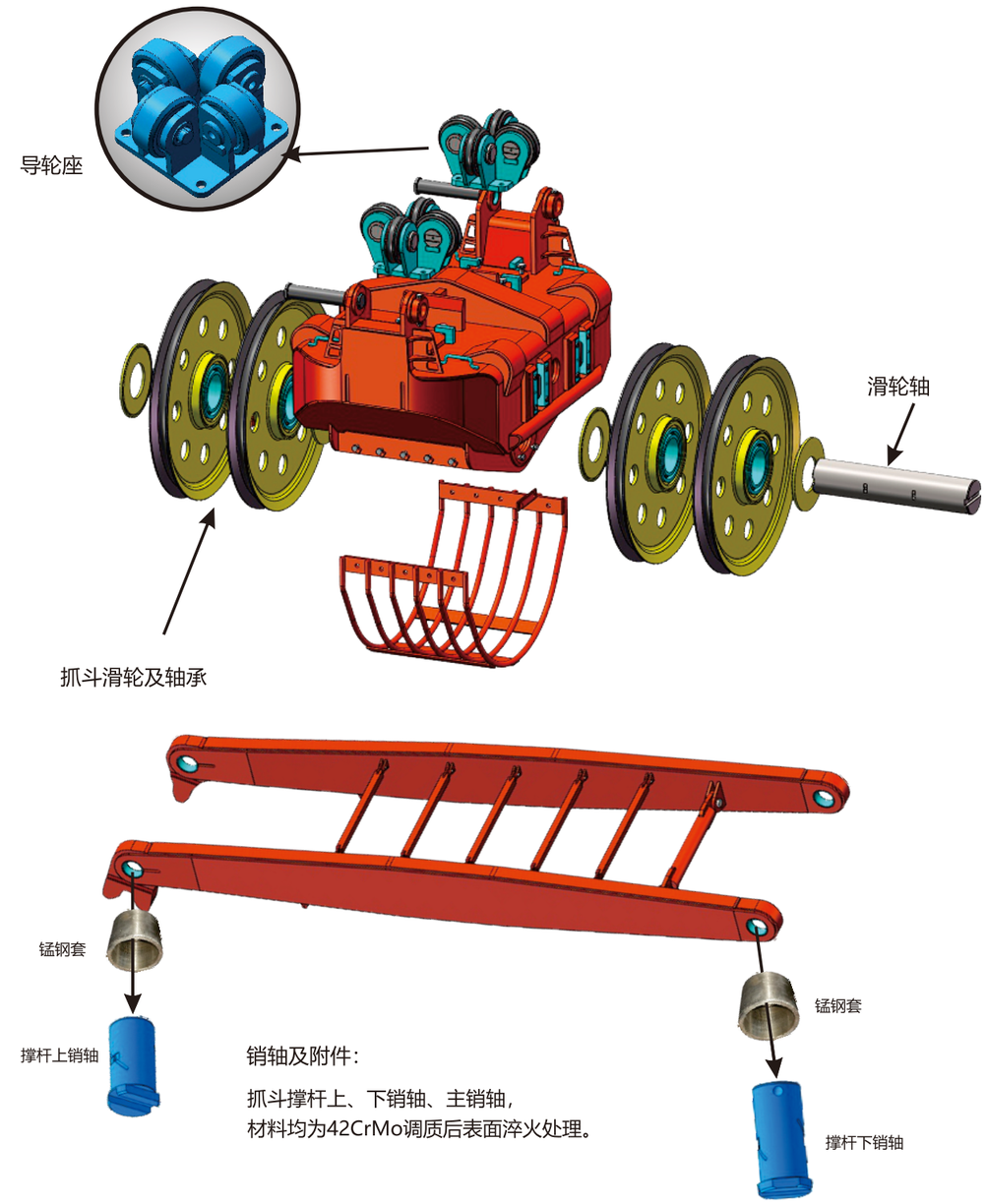

销轴及附件：

抓斗撑杆上、下销轴、主销轴，
材料均为42CrMo调质后表面淬火处理。

138-0618-6885

抓斗配件

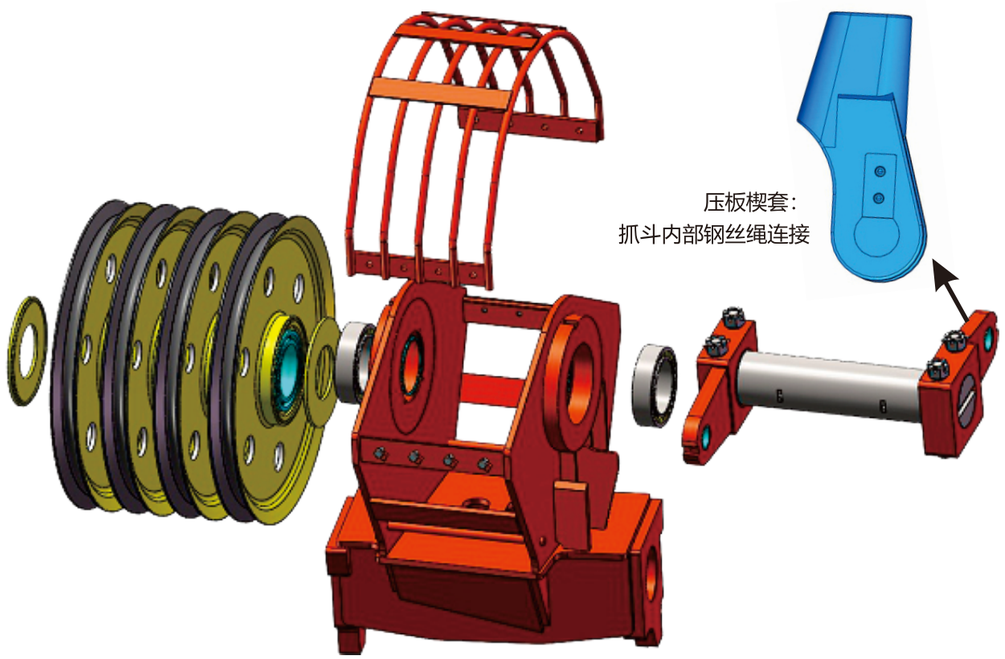

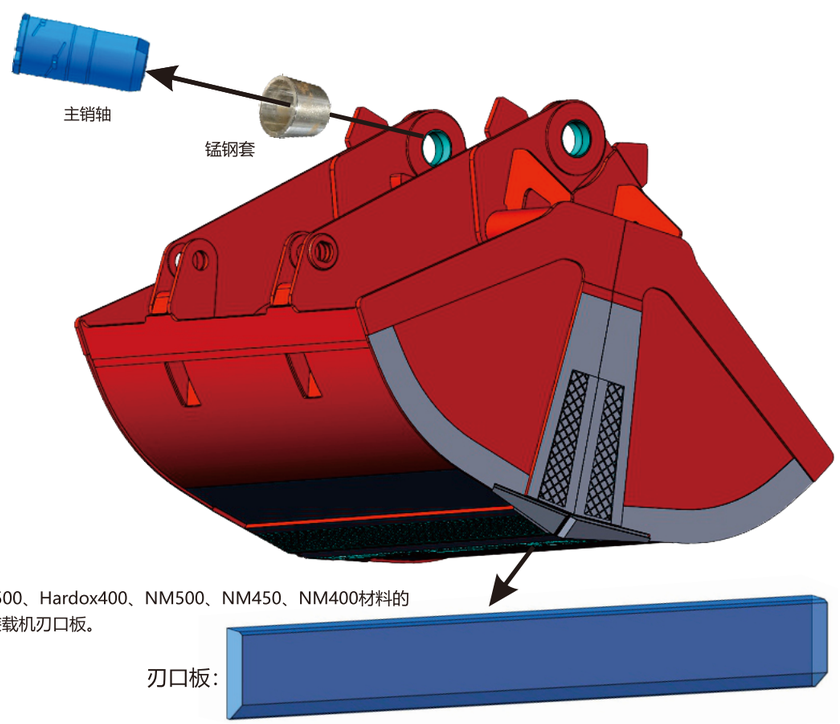

宽槽滑轮

宽槽滑轮安装在桥式卸船机中，抓斗开闭钢丝绳与卸船机钢丝绳末端采用梨形绳套和C型快速卸扣链接，使之通过宽槽滑轮，也使抓斗能提升到较高的高度。

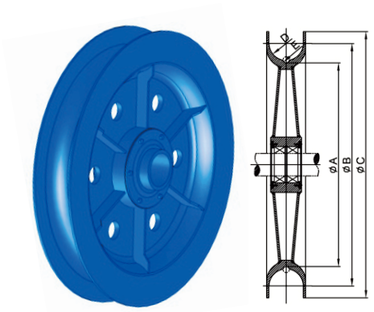

产品代号 Item No.	适用钢丝绳直径 d Rope Diameter	可通过梨形绳套规格 Mooring Socket	主要尺寸 Dimensions(mm) A	B	C	D	E
LG3101	16-17	4	560	694	750	60	9
LG3102	18-19	4-5-6	630	788	850	70	10
LG3103	20-21	5-6-7	710	880	960	75	11
LG3104	22-24	6-7-8	710	890	970	80	12
LG3105	25-27	7-8-9	800	984	1060	80	14
LG3106	28-30	8-9-10	900	1116	1210	95	15
LG3107	31-33	9-10-11	1000	1240	1360	105	17
LG3108	34-36	10-11-12	1000	1240	1360	105	19
LG3109	37-39	11-12-13	1200	1450	1260	110	20
LG3110	40-42	12-13-14	1200	1450	1560	110	21
LG3111	43-45	13-14-15	1400	1655	1760	110	23
LG3112	46-48	14-15	1600	1870	1960	110	25
LG3113	56	17	1800	2085	2200	122	29




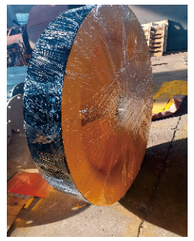

巴氏合金

卸船机下抓斗起重工具中梨形绳套、钢索索节在与钢丝绳的连接时采用巴氏合金（锡基、铅基）热铸法和环氧树脂冷铸法。

浇注方法如下：

1、将绳端完全打散清洗
2、绳套内壁清渣清洗
3、熔解巴氏合金，预热绳套
4、浇注并缓冷
5、完全冷却后即可投入使用
6、绳套可重复浇注

产品代号 Item No.	熔点(°C) Melting Point	规格 Specification	重量(Kg) Weight
Lg3201	420	锡基	2.2
LG3202	380	铅基	2.5

138-0618-6885

简易集装箱吊具

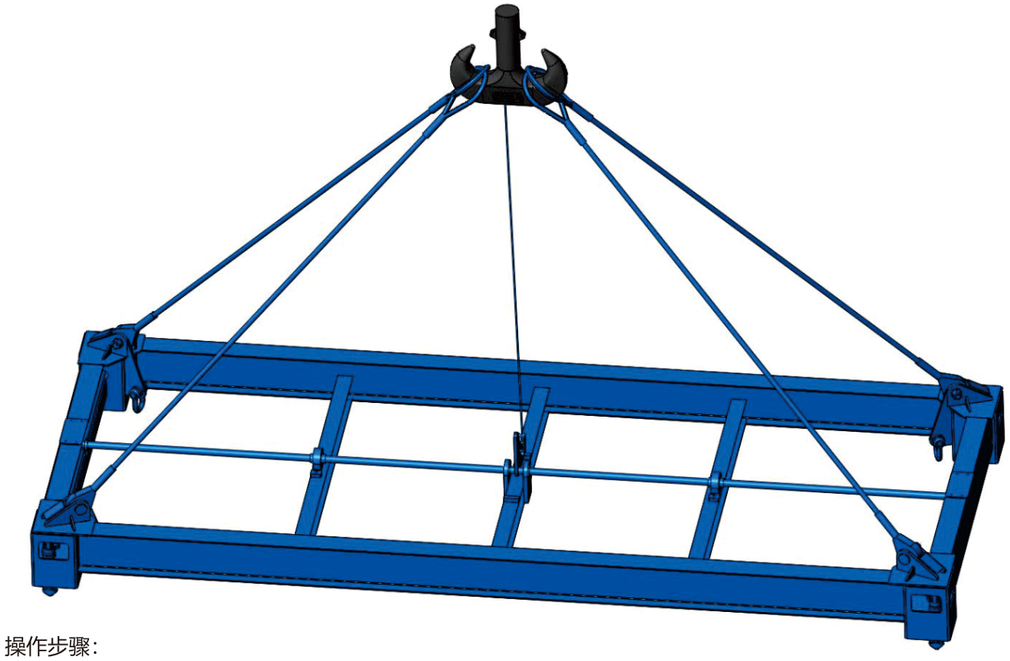

操作步骤：

1、把吊具上吊索和中间开闭绳挂上起重机吊钩，确认吊具旋锁处于开锁状态；

2、吊钩吊起吊具至集装箱上对准锁孔落下吊具；

3、小幅上提吊钩拉动中心开闭绳，确认四角旋锁转至闭锁状态且闭锁指针已旋转90°；

4、吊起集装箱并放到指定位置；

5、重新提起吊钩拉动中心开闭绳，使四角旋锁转至开锁状态且指针回转90°，继续提起吊钩，吊具离开集装箱，完成一个作业循环。

可根据需要定制各种非标集装箱吊具及方便运输的可拆卸集装箱吊具

吊钩横梁

载人框(打锁吊笼)

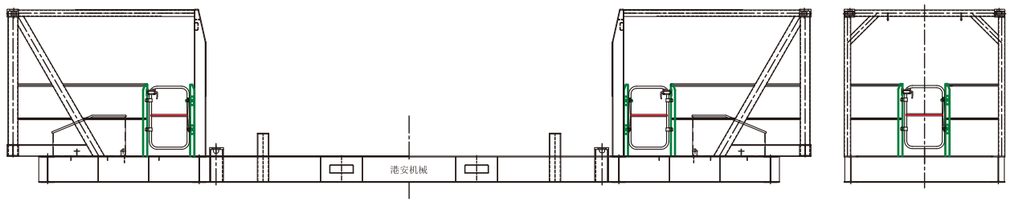

吊具拖车

C型卷钢吊具及立式卷钢吊具、电动卷钢吊具

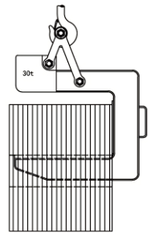

A型：配重式卧式卷钢吊具，通过吊具自身的重量分配来满足空载和重载的平衡。

产品代号 Item No.	许用负荷 SWL	卷钢外径 Outside Miameter	卷钢内径 Inside Miameter	卷钢长度 Coil Length	自重(Kg) Weight Each
LG3301	A-5t	900-1100	450-600	850-1000	850
LG3302	A-10t	1100-1300	450-600	1050-1200	1050
LG3303	A-15t	1250-1500	450-600	1150-1300	1275
LG3304	A-20t	1350-1600	500-650	1250-1400	1450
LG3305	A-25t	1500-1750	500-650	1300-1500	1800
LG3306	A-30t	1600-1850	500-650	1400-1600	2000

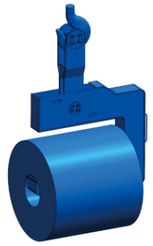

B型：内平衡卧式卷钢吊具，通过吊具内置的弹簧伸缩来满足空载和重载的平衡。

产品代号 Item No.	许用负荷 SWL	卷钢外径 Outside Miameter	卷钢内径 Inside Miameter	卷钢长度 Coil Length	自重(Kg) Weight Each
LG3401	B-15t	1250-1500	450-600	1150-1300	850
LG3402	B-20t	1350-1600	500-650	1250-1400	1000
LG3403	B-25t	1500-1750	500-650	1300-1500	1200
LG3404	B-30t	1600-1850	500-650	1400-1600	1400

钢坯夹钳、圆钢夹钳

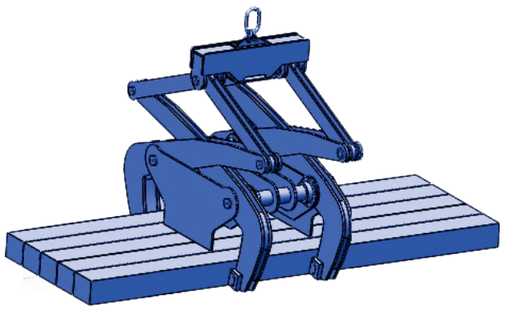

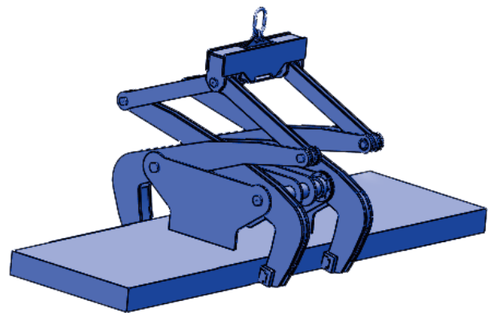

产品代号	载荷(t) SWL	跨度(mm) Height	适用范围(mm) Width	最大外形尺寸(mm) 长 L	宽 W	重量(t) Weight
LG3501	10	1200	700-1200	2040	2680	2.5
LG3502	15	1200	1000-1600	2420	3370	3.3
LG3503	20	2000	1600-2100	2840	3700	5.5
LG3504	30	2000	1800-2300	3630	4200	9.2

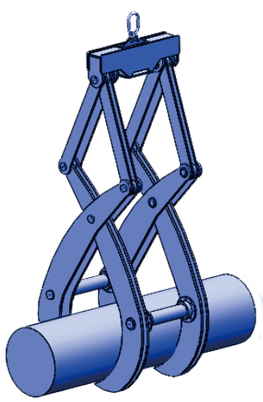

产品代号	规　格(t)	适用钢板厚度(mm)	单件重量(Kg)
LG3601	0.5	50-100	3.2
LG3602	1.0	50-100	4.1
LG3603	2.0	80-130	16
LG3604	3.0	120-220	32
LG3605	5.0	200-320	104

吊梁

吨装袋吊梁

138-0618-6885

单钩

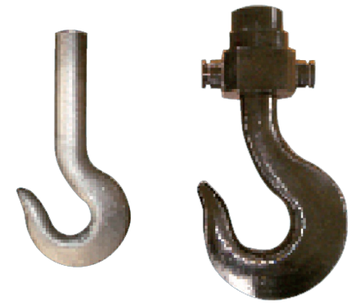

GB/T-10051-《起重吊钩》-2010

可按用户要求定制非标！

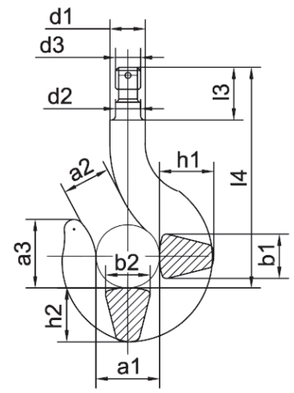

钩号	d1	d2	d3	l3	l4	a1	a2	a3	b1	b2	h1	h2
10	75	64	TY64×8	135	446	112	90	127	100	85	125	106
12	85	72	TY72×8	157	504.5	125	100	143	112	95	140	118
16	95	80	TY80×10	170	576	140	112	160	125	106	160	132
20	106	90	TY90×10	187	645	160	125	180	140	118	180	150
25	118	100	TY100×12	207	716	180	140	202	160	132	200	170
32	132	110	TY110×12	232	788	200	160	225	180	150	224	190
40	150	125	TY125×14	257	885	224	180	252	200	170	250	212
50	170	140	TY140×16	280	969	250	200	285	224	190	280	236
63	190	160	TY160×18	322	1100	280	224	320	250	212	315	265
80	212	180	TY180×20	357	1245	315	250	358	280	236	355	300
100	236	200	TY200×22	402	1388	355	280	402	315	265	400	335
125	265	225	TY225×24	465	1565	400	315	450	355	300	450	375
160	300	250	TY250×28	510	1761	450	355	505	400	335	500	425
200	335	280	TY280×32	613	2012	500	400	565	450	375	560	475
250	375	320	TY320×36	690	2272	560	450	635	500	425	630	530

山字钩

GB/T-10051-《起重吊钩》-2010

可按用户要求定制非标！

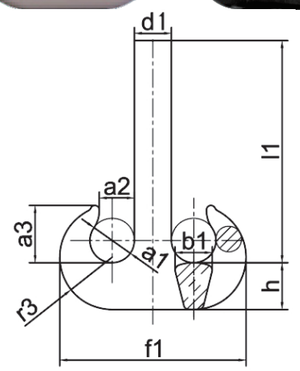

钩号	a1	a2	a3	b1	d1	h	l1	r3	RF	RFN
10	90	71	116	75	75	95	450	106	35	36.3
12	100	80	130	85	85	106	510	118	49	50.5
16	112	90	146	95	95	118	580	132	69	71.1
20	125	100	163	106	106	132	650	150	97	99.5
25	140	112	182	118	118	150	715	170	135	138
32	160	125	205	132	132	170	790	190	193	197
40	180	140	230	150	150	190	885	212	280	286
50	200	160	260	170	170	212	965	236	388	394
63	224	180	292	190	190	236	1090	265	539	547
80	250	200	325	212	212	265	1235	300	750	759
100	280	224	364	236	236	300	1375	335	1050	1060
125	315	250	408	265	265	335	1550	375	1480	1491
160	355	280	458	300	300	375	1745	425	2100	2115
200	400	315	515	335	335	425	1998	475	3000	3015
250	450	355	580	375	375	475	2250	530	4250	4268

滑车

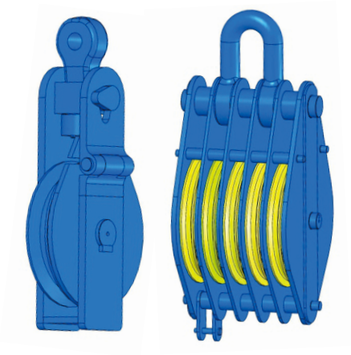

可按用户要求定制非标!

吊钩总成

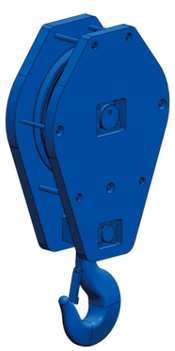

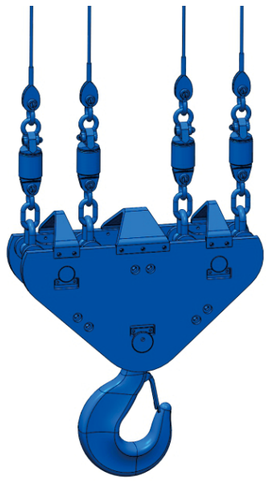

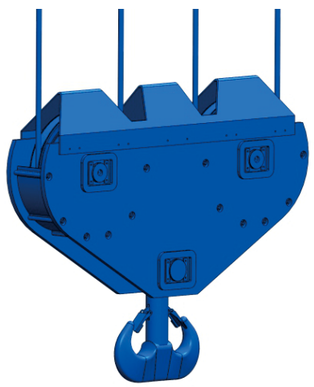

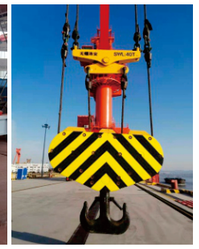

电动旋转吊钩

138-0618-6885

Radio remote control grab working theory:

滑车

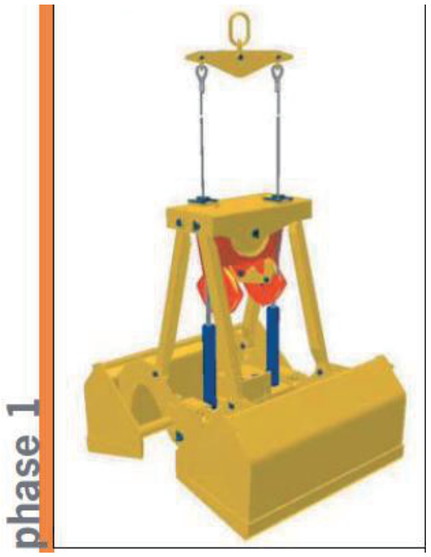

The opened grab is attached to the hoisting device.The piston rods of the locking cylinders are extended The directional valve is in the “blocked” postion

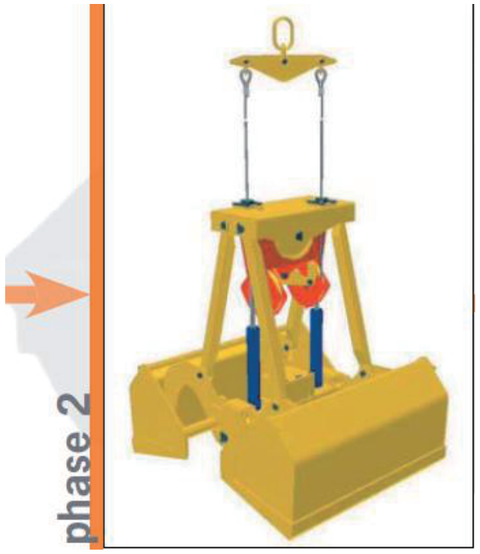

the opened grab is set down on the bulk material,the lifting rope of the hoisting device is lowered until the piston rods are completedly retracted into the locking cylinders and until they are hydraulically locked as soon as the final position is reached

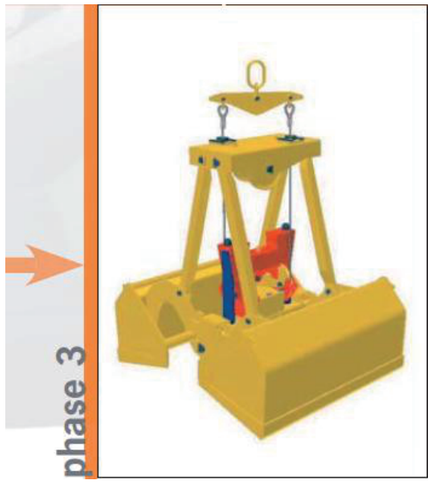

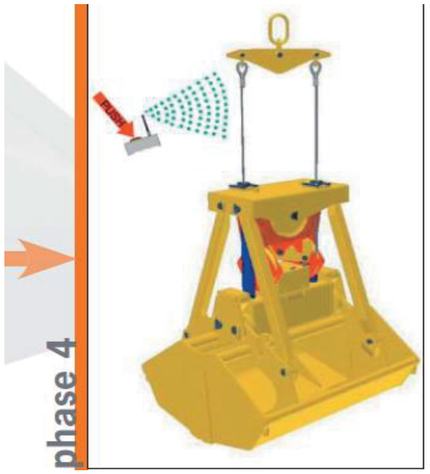

To close the grab the liftingrope istightened. The hydraulicallylocked cylinderstransmit The pullingforceof the crane onto the scoops So thatthe grab isclosed,after the grab closing-Operation iscompleted,the grab isliftedfrom The bulkmaterial with the same lifting move-Ment.

To open the grab the key on the emiitter-must be pressed,the directionalvalve opens-the hydrauliclockof the cylinder,the cylinder pistonrods are extended under the gravitational forceof bulkmaterial And grab scoops so that the grab isopened

Receiver and controller(100m effectiverange)

Lithium battery(24v/25AH)

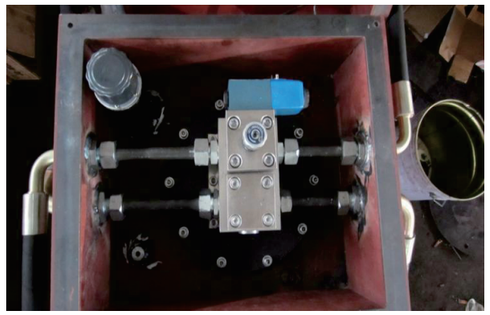

Valve control block

Hydraulic system

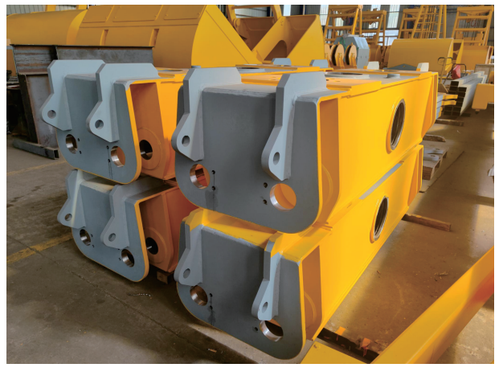

138-0618-6885

滑车

可按用户要求定制非标!

Visual on grab body aftersand blast

Visual on internalsurface

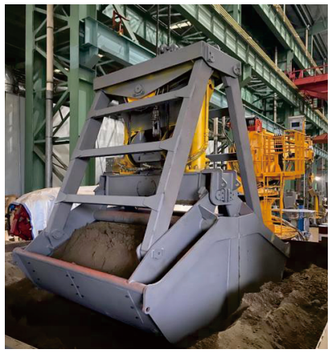

Grab testing

Aftertesting

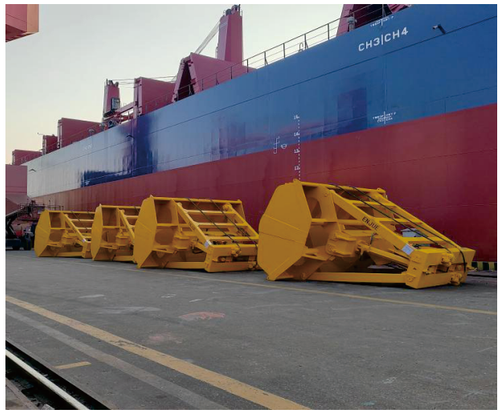

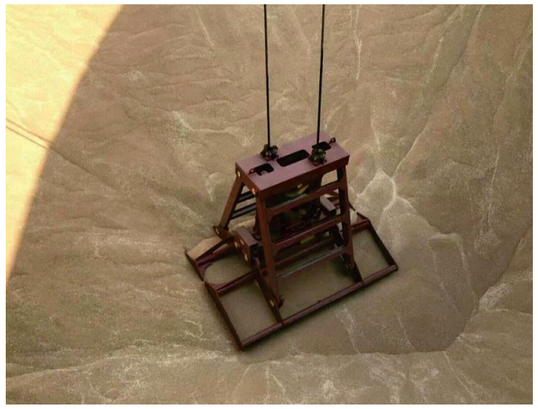

Delivery

Operating

138-0618-6885

恩倍力FSWG-S水下疏浚抓斗技术性能及其优势

- 专门针对水下复杂工况的设计。

-是当前国际上最先进的结构形式；

-精度高，传动效率高造就优良的挖掘性；

-结构稳定性高、抗冲击性能强、寿命长；

- 各大部件设计有专门的工艺吊点，适用于船上起吊工况的安全需求；

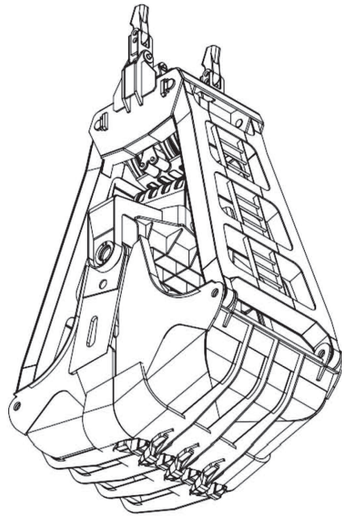

FSWG水下疏浚抓斗的整体结构特点

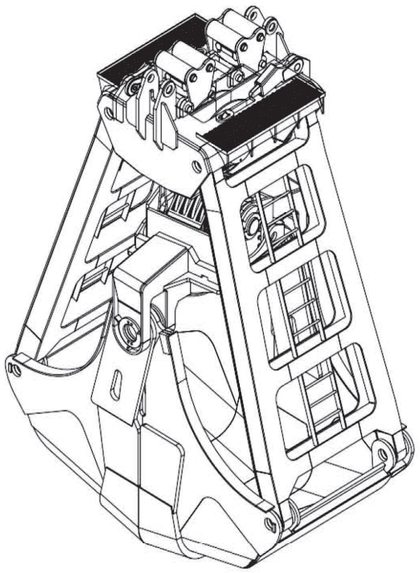

抓斗整体 结构紧凑，具备较好的抗冲击性能，斗体内部采用曲球面设计，方便淤泥卸料

抓斗采用6倍率的结构，提高抓斗的抓取能力，以便水下抓取石块；

更换钢丝绳的楔套位于上承梁头部，方便现场维护和更换操作。

结构件制作采用数控火焰或等离子切割，采用CO2气体保护焊，部件焊后整体抛丸和整体震动消除残余应力

按客户要求定制重型水下挖泥抓斗！

沪港科技
HUGANG TECHNOLOGY

重庆航道工程局140T-15方抓斗(2015年10月出厂)

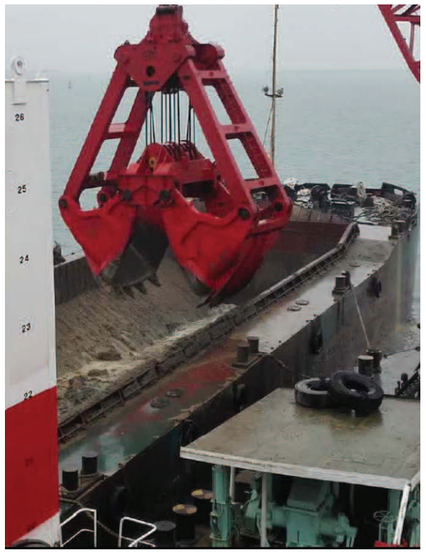

水下抓斗经典案列图片

按客户要求定制重型水下挖泥抓斗！